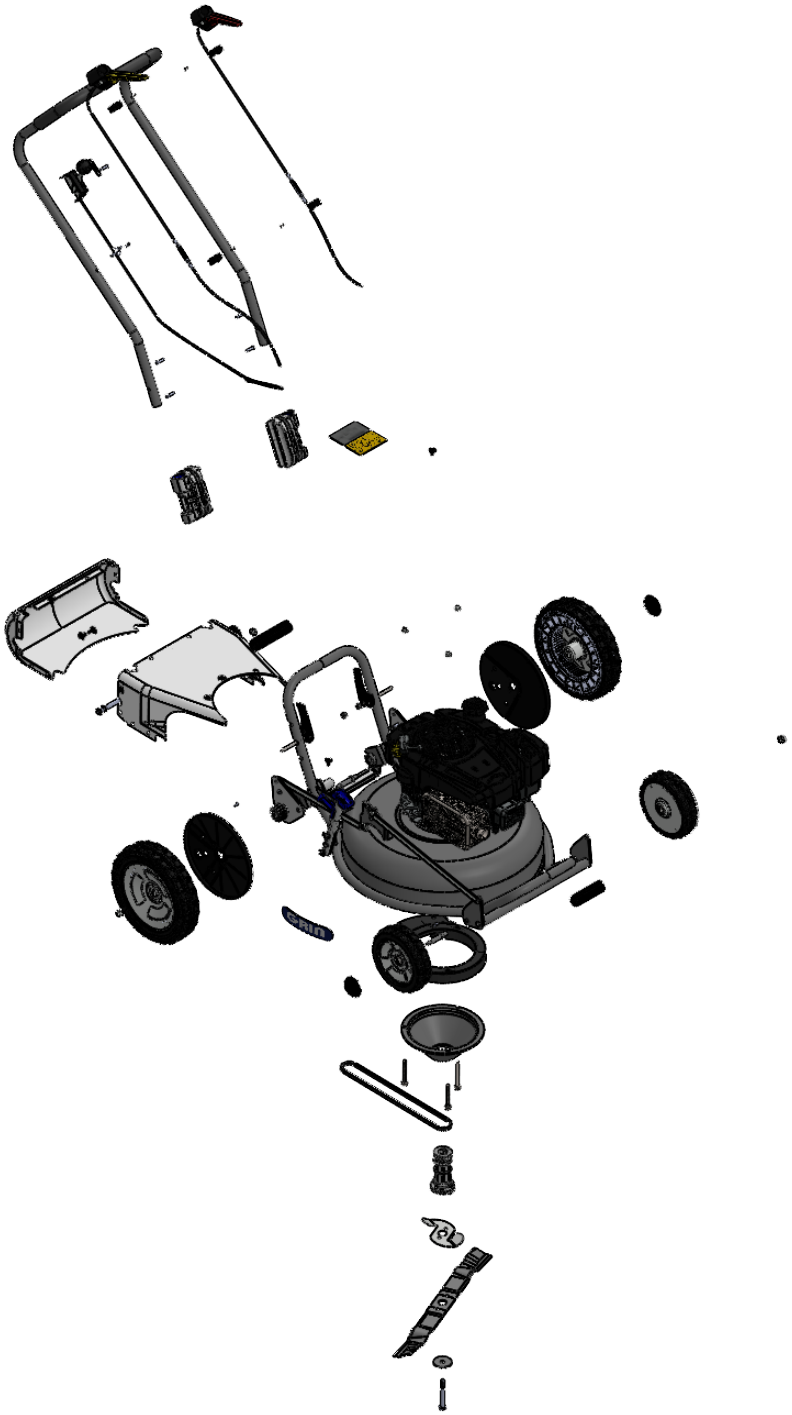

	Nome	Data
Disegnato	Bianchi	15/06/2021
Controllato	Fumagalli	15/06/2021

A meno che non diversamente specificato le dimensioni sono espresse in mm.

Quote senza indicazioni di tolleranza in accordo con la normativa ISO DIN 2768 mK.

Proprietà della GRIN s.r.l.
E' vietato a termini di legge l'uso, la duplicazione e la costruzione di quanto rappresentato.

GRIN s.r.l.
Via delle Industrie n°13
23896 Sirtori (LC) - ITALY
Tel. +39.039 955198
Fax. +39.039 89900082
Numero Verde 800.54.38.58
www.mygrin.it
info@mygrin.it

Descrizione:

PM53A

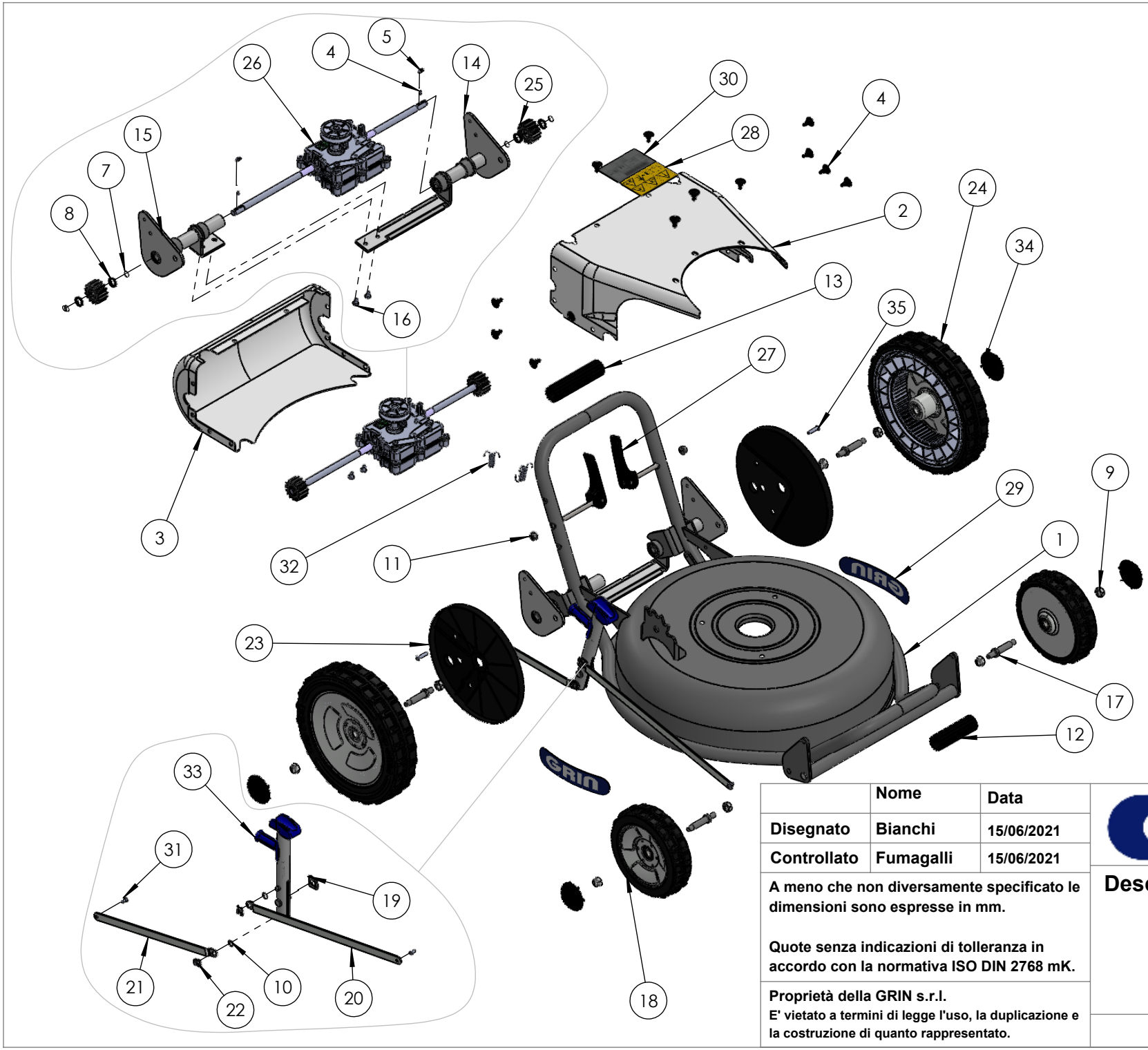

	Nome	Data
Disegnato	Bianchi	15/06/2021
Controllato	Fumagalli	15/06/2021

A meno che non diversamente specificato le dimensioni sono espresse in mm.

Quote senza indicazioni di tolleranza in accordo con la normativa ISO DIN 2768 mK.

Proprietà della GRIN s.r.l.
E' vietato a termini di legge l'uso, la duplicazione e la costruzione di quanto rappresentato.

GRIN s.r.l.
Via delle Industrie n°13
23896 Sirtori (LC) - ITALY
Tel. +39.039 955198
Fax. +39.039 89900082
Numero Verde 800.54.38.58
www.mygrin.it
info@mygrin.it

Descrizione:

PM53A

Ref.	Code	Description	N°	NOTE	
1	ASM-0121	Chassis PM53	1		To replace the chassis for the models WITH pfo-0015, it is necessary to order also PRT-1348 and PRT-1349
2	PRT-0058	Upper transmission cover	1		
3	PRT-0060	Rear transmission cover	1		
4	PRT-0150	Inserts transmission cover	13		
5	PRT-0159	Spring pinion 0,5x4,5x7,5	2		
6	PRT-0157	Key ISO 773A 5x3x14 Stainless stell 302	2		
7	PRT-0156	Spring chassis-transmission	4		
8	PRT-0145	Pinion washer 12x20x3 rubber	4		
9	PRT-0172	Self-locking hex nut DIN985 M10 wheel	8		
10	PRT-0148	Plastic washer 8.1x14.1x1	2		
11	PRT-0171	Hex nut DIN6927 M8 Engine	2		
12	PRT-0074	Black tube cover 25x100	1		
13	PRT-0075	Black tube cover 25x130	1		
14	ASM-0129	Rear axe left PM KIT + Bush	1	PRT-0139 Bush M250 MFM 2532-20 PRT-0141 Bush GFM 1214-12	The models with PFO-0015 are equipped with ASM-0020 (Rear axe left PM)
15	ASM-0130	Rear axe right PM KIT + Bush	1	PRT-0139 Bush M250 MFM 2532-20 PRT-0141 Bush GFM 1214-12	The models with PFO-0015 are equipped with ASM-0016 (Rear axe right PM)
16	PRT-0175	Structural blind rivet 6.4X15	2		
17	PRT-0154	Wheel pin	4		
18	PRT-0275	Wheel 181 Grip Grin	2	PRT-1345 Wheel Ball Bearing12-28-8	
19	PRT-0152	Clip height adjustment lever	1		
20	PRT-1349	Front bar height adjustment HM53A/PM53 Kawasaki	1		The models with PFO-0015 are equipped with PRT-0065 (Front bar height adjustment HM53A/PM53)
21	PRT-1348	Rear bar height adjustment HM53A/PM53 Kawasaki	1		The models with PFO-0015 are equipped with PRT-0064 (Rear bar height adjustment HM53A/PM53)
22	PRT-0153	Clip height adjustment lever small	2		
23	PRT-1131	Wheel cover 281	2		The models with PFO-0015 are equipped with PRT-0072 (Wheel cover)
24	PRT-1130	Wheel 281 Grip Grin	2	PRT-1345 Wheel Ball Bearing12-28-8	The models with PFO-0015 are equipped with PRT-0276 (Wheel 235 Grip Grin)
25	PRT-0160	Pinion	2		
26	PRT-0137	Transmission pro 2 speed PM	1		
27	ASM-0120	Anti-Vibration Handlebar Lever	2		
28	PRT-0180	Security sticker	1		
29	PRT-0183	Grin sticker	2		
30	PRT-0185	Serial number sticker	1		
31	PRT-0174	Structural blind rivet 4.8X14	2		
32	PRT-0158	Spring chassis-transmission	2		
33	ASM-0038	Height adjustment lever	1		
34	PRT-0073	Wheel cap	4		
35*	PRT-0178	Blind rivet 6X25	2		

* The models WITH pfo-0015 are equipped with PRT-0173 x2 (Blind rivet 4.8x14)

	Nome	Data
Disegnato	Bianchi	12/07/2021
Controllato	Fumagalli	12/07/2021

A meno che non diversamente specificato le dimensioni sono espresse in mm.

Quote senza indicazioni di tolleranza in accordo con la normativa ISO DIN 2768 mK.

Proprietà della GRIN s.r.l.
E' vietato a termini di legge l'uso, la duplicazione e la costruzione di quanto rappresentato.

GRIN s.r.l.
Via delle Industrie n°13
23896 Sirtori (LC) - ITALY
Tel. +39.039 955198
Fax. +39.039 89900082
Numero Verde 800.54.38.58
www.mygrin.it
info@mygrin.it

Descrizione:

PM53A

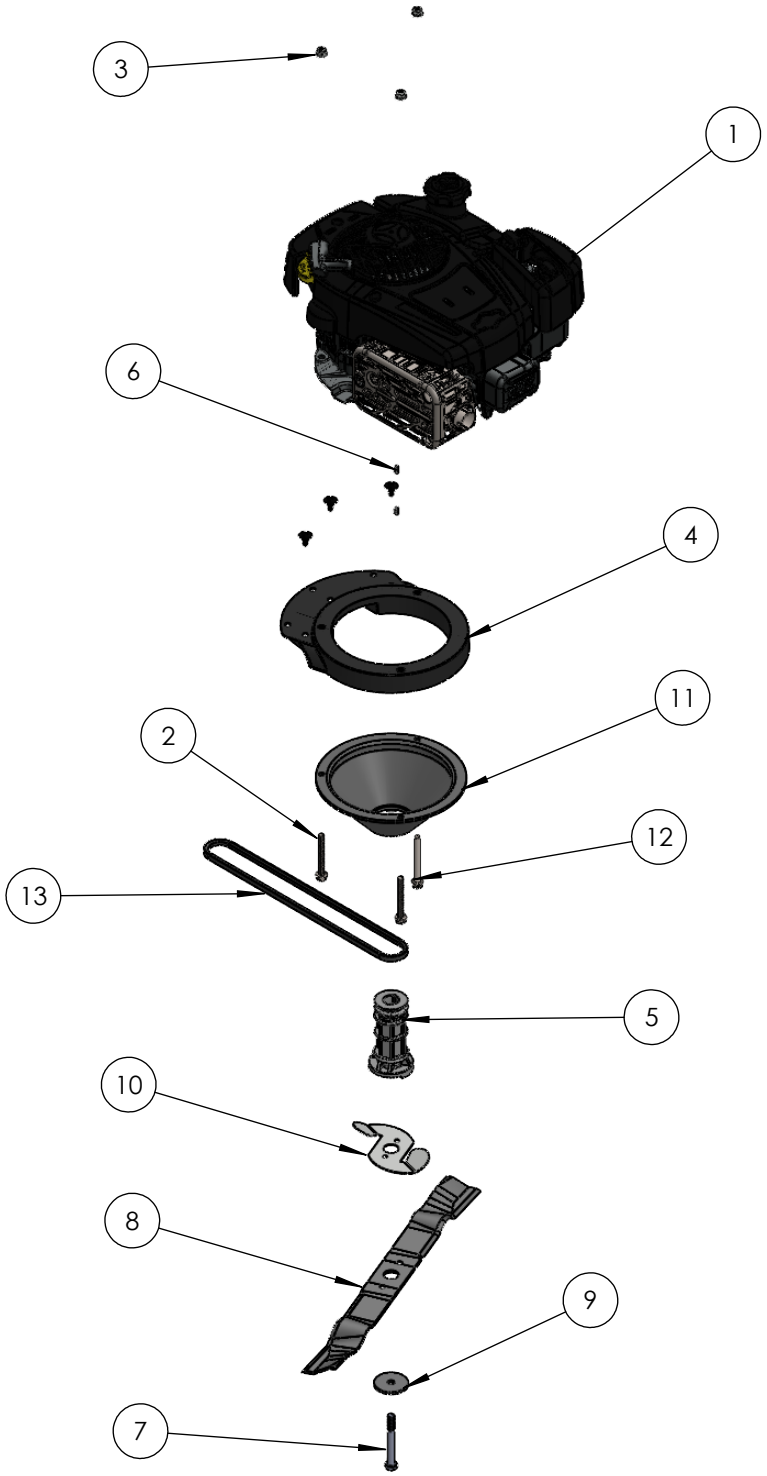

	Nome	Data
Disegnato	Bianchi	12/07/2021
Controllato	Fumagalli	12/07/2021

A meno che non diversamente specificato le dimensioni sono espresse in mm.

Quote senza indicazioni di tolleranza in accordo con la normativa ISO DIN 2768 mK.

Proprietà della GRIN s.r.l.
E' vietato a termini di legge l'uso, la duplicazione e la costruzione di quanto rappresentato.

GRIN s.r.l.
Via delle Industrie n°13
23896 Sirtori (LC) - ITALY
Tel. +39.039 955198
Fax. +39.039 89900082
Numero Verde 800.54.38.58
www.mygrin.it
info@mygrin.it

Descrizione:

PM53A

Ref.	Code	Description	N°	NOTE
1	PRT-1000	Engine B&S SR850	1	
2	PRT-0191	Screw DIN 6921 M8x70 engine	2	
3	PRT-0171	Hex nut DIN6927 M8 Engine	3	
4	ASM-0008	Engine ring with bushes	1	
5	ASM-0012	Blade adaptor for self-propelled mowers	1	
6	PRT-0155	Woodruff keys 4x6,5 DIN 6888	2	
7	PRT-0167	Screw TE UNF 3/8 x 3"1/2 blade	1	
8	PRT-0130	Blade 53 cm	1	
9	PRT-0144	Washer 10x50x4	1	
10	PRT-0132	Turbodisc	1	
11	PRT-0121	Engine protection cone	1	
12	PRT-0192	Screw DIN 6921 M8x100 engine	1	
13	PRT-0113	Belt Gates Hi Power MN Z32.5 10x825li 845lp PM53	1	
14	PRT-0150	Inserts transmission cover	3	

	Nome	Data
Disegnato	Bianchi	12/07/2021
Controllato	Fumagalli	12/07/2021

A meno che non diversamente specificato le dimensioni sono espresse in mm.

Quote senza indicazioni di tolleranza in accordo con la normativa ISO DIN 2768 mK.

Proprietà della GRIN s.r.l.
E' vietato a termini di legge l'uso, la duplicazione e la costruzione di quanto rappresentato.

GRIN s.r.l.
Via delle Industrie n°13
23896 Sirtori (LC) - ITALY
Tel. +39.039 955198
Fax. +39.039 89900082
Numero Verde 800.54.38.58
www.mygrin.it
info@mygrin.it

Descrizione:

PM53A

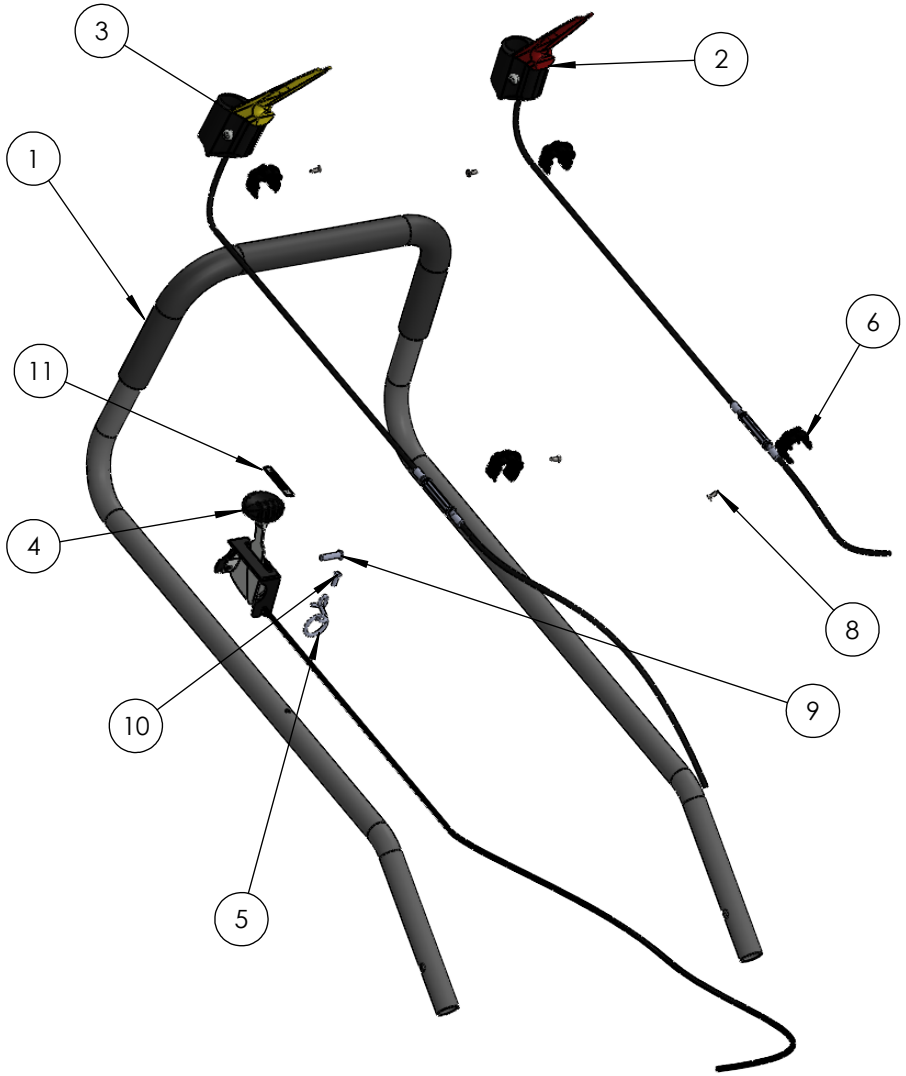

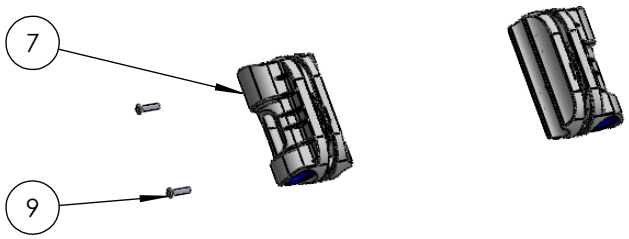

	Nome	Data
Disegnato	Bianchi	15/06/2021
Controllato	Fumagalli	15/06/2021

A meno che non diversamente specificato le dimensioni sono espresse in mm.

Quote senza indicazioni di tolleranza in accordo con la normativa ISO DIN 2768 mK.

Proprietà della GRIN s.r.l.
E' vietato a termini di legge l'uso, la duplicazione e la costruzione di quanto rappresentato.

GRIN s.r.l.
Via delle Industrie n°13
23896 Sirtori (LC) - ITALY
Tel. +39.039 955198
Fax. +39.039 89900082
Numero Verde 800.54.38.58
www.mygrin.it
info@mygrin.it

Descrizione:

PM53A

Ref.	Code	Description	N°	NOTE
1	PRT-0401	Handlebar PM + soft touch	1	
2	PRT-0399	Engine brake cable PM	1	
3	PRT-0400	Transmission cable PM	1	
4	PRT-0099	Speed cable PM + plastic	1	
5	PRT-0382	Eye for starting cable	1	
6	PRT-0102	Plastic cable holder	4	
7	ASM-0119	Antivibration Handlebar Adjuster KIT (int +ext + 2 Bushings)	2	
8	PRT-0190	Self-threading screw TS 3.9X13 DIN7982 Inox	4	
9	PRT-0178	Blind rivet 6X25	5	
10	PRT-0173	Blind rivet 4.8X14	1	
11	PRT-0186	Speed sticker	1	

	Nome	Data
Disegnato	Bianchi	12/07/2021
Controllato	Fumagalli	12/07/2021

A meno che non diversamente specificato le dimensioni sono espresse in mm.

Quote senza indicazioni di tolleranza in accordo con la normativa ISO DIN 2768 mK.

Proprietà della GRIN s.r.l.
E' vietato a termini di legge l'uso, la duplicazione e la costruzione di quanto rappresentato.

GRIN s.r.l.
Via delle Industrie n°13
23896 Sirtori (LC) - ITALY
Tel. +39.039 955198
Fax. +39.039 89900082
Numero Verde 800.54.38.58
www.mygrin.it
info@mygrin.it

Descrizione:

PM53A